GAMAK Power to Energize Life	Teknik Veri Sayfası *Technical Data Sheet*	***IE3***	Form No	
			Rev. No	
			Rev. Tarihi	

Motor Tanımı *Motor Name*	**GMM3E 355 L 2d**	**Tarih** *Date*	05/02/2026

Genel Bilgiler / *General Info*

Gövde Büyüklüğü *Frame Size*	355	Kurulum *Mounting*	B5
Yalıtım Sınıfı *Insulation class*	H (180 °C)	Çalışma Türü *Duty Type*	S1
Isı Artışı *Temperature rise*	Class B (80K)	Servis Faktörü *Service Factor*	1
Soğutma *Cooling*	IC411 (TEFC)	Gürültü Seviyesi(dB-A) *Sound Pressure Lvl(dB-A)*	83
Koruma Sınıfı *Degree of protection*	IP55	Balans Metodu *Balancing Method*	Yarım Kama *Half Key*
Ortam Sıcaklığı *Ambient Temperature*	-20°C ... +40°C	Vibrasyon Sınıfı *Vibration Class*	A Sınıfı *Grade A*
Rakım (m) *Altitude (m)*	1000	Termal Koruma *Thermal Protection*	3xPTC
Ex Koruma *Ex Protection*	-	Yaklaşık Ağırlık (kg) *Approx. weight (kg)*	1630

ELEKTRİKSEL TASARIM / *ELECTRICAL DESIGN*

Faz	Bağlantı	Gerilim	Frekans	Çıkış Gücü	Kutup	Anma Hızı	Anma Akımı	Anma Momenti	Cos φ	Verim %			Eylemsizlik
Phase	*Connection*	*Voltage*	*Frequency*	*Rated output*	*Poles*	*Rated Speed*	*Rated current*	*Rated Torque – Mn*	*Cos φ*	*Efficiency %*			*Inertia*
~	(Δ / Y)	(V)	(Hz)	(kW)	-	(rpm)	(A)	(Nm)	4/4	4/4	3/4	1/2	J (kgm)2
3	Δ	400	50	400	2	2990	660	1277.6	0.92	95.8	95.8	94.9	5.3

Doğrudan Kalkış Verileri / *Direct On Line Data*

Kalkış Akımı *Locked rotor Current*	Ia (A)	4620.0	Ia / In	7
Kalkış Momenti *Locked rotor Torque*	Ma (Nm)	2938.5	Ma / Mn	2.3

Y/Δ Kalkış / *Y/Δ Starting*

Kalkış Akımı *Locked rotor Current*	Ia (A)	1320.0	Ia / In	2
Kalkış Momenti *Locked rotor Torque*	Ma (Nm)	462.0	Ma / Mn	0.7
Devrilme Momenti *Breakdown Torque*	Mk (Nm)	3194	Mk / Mn	2.5

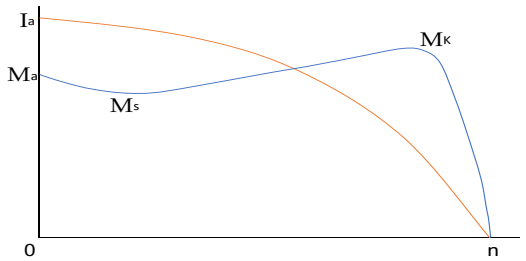

MEKANİK TASARIM / *MECHANICAL DESIGN*

Malzeme Bilgisi / *Materials*

Gövde *Frame*	Dökme Demir Cast Iron
Flanş *Flange*	Dökme Demir Cast Iron
Pervane *Cooling fan*	Plastik Plastic
Klemens Kutusu *Terminal box*	Alüminyum Aluminium
Rakorlar *Cable glands*	PQ70
Rakor Adedi *No of cable glands*	2

Yatak Bilgileri / *Bearing Arrangement*

	Ön Rulman *Drive End*	Arka Rulman *Non Drive End*
Standart Tasarım *Standard Design*	6318 C3	6318 C3
Yağlama Periyodu *Regreasing interval*	-	
Yağ Miktarı *Grease Amount*	-	
Yağ Standartı *Grease Standart*	-	
Boya *Paint*	Ral 7031	

Opsiyonel Özellikler / *Optional Features*

Notlar / *Notes*

Verim değerleri IEC 60034-2-1 : 2014 standardına uygun olarak endirekt ölçüm metodu ile hesaplanmıştır. Ek kayıplar, değişken yük değerlerinde yapılmış olan test sonuçlarına göre belirlenir. / Efficiencies are calculated according to indirect method where the additional load losses are determined from exact measurements at different load points.
Teknik veriler, etiket değerlerinden farklılık gösterebilir. / Technical data may vary from nameplate values.
GAMAK, önceden bildirimde bulunmaksızın değişiklik yapma hakkını saklı tutar. / GAMAK reserves the right to make changes without prior notice.

Bu Dokümanın Tüm Hakları GAMAK Mak. San. A.Ş aittir. İzinsiz Kısmen veya Tamamen Kullanılamaz, Çoğaltılamaz veya Üçüncü Şahıslara Verilemez. Gamak Mak. San. A.Ş Mühürlü ve İmzalı Olmayan Resimler Geçersizdir.

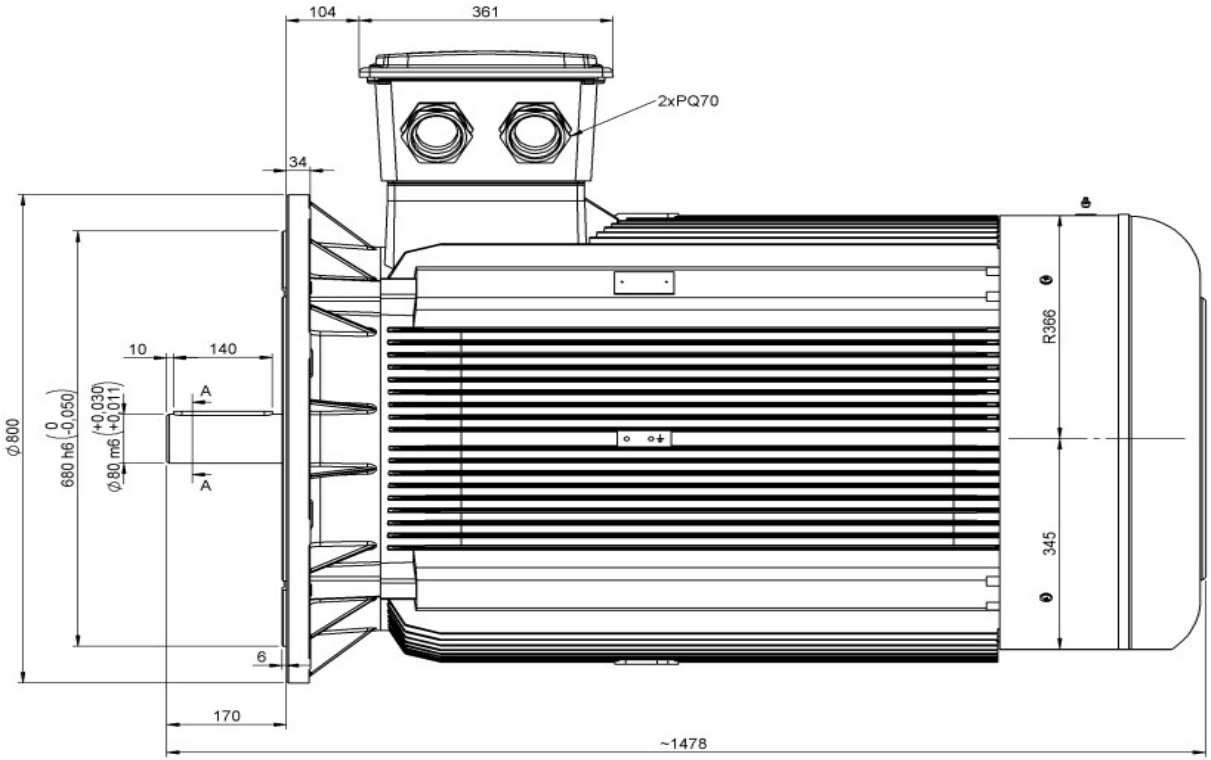

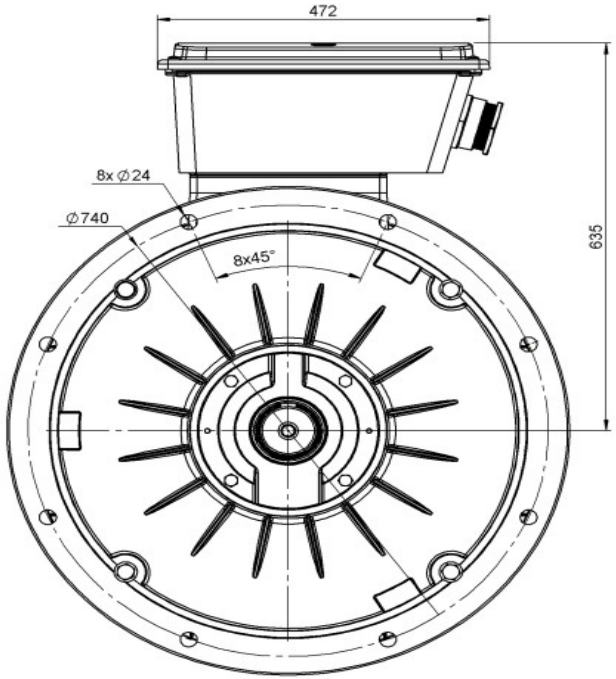

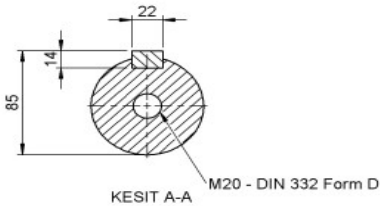

AÇIKLAMALAR;
1-) Aksi Belirtilmedikçe Tüm Ölçüler mm'dir.
2-) Teknik Resim Üzerinden Ölçü Almayınız.

Revizyon (Revision)	Değişiklik Çeşidi (Details)	Yayın No: (Release No:)	Tarih (Date)	Onay (Confirmed By)	İmza (Signature)

	İsim (Name)	Tarih (Date)	İmza (Signature)	Malzeme (Material) :
Çizen Drawn				
Kontrol Control				
Onay Approval				Ölçek (Scale): 1/5
Onaylayan Kuruluş (Certification Body)				

GENEL TOLERANS (GENERAL TOLERANCE) (ISO 2768-m)

6 mm ye Kadar	± 0,1	30 - 120 mm.	± 0,3	400 - 1000 mm.	± 0,8
6- 30 mm.	± 0,2	120 - 400 mm.	± 0,5	1000 - 2000 mm.	± 1,2

Sayfa (Page) ... 1 / Tamamı (All) ... 1

GAMAK

Parça Adı (Part Name):

1G GM 355-L-2-B5 MOTOR

Resim No (Drawing No):

\\srvarge01\Arge\Urge\TEKNIK RESIMLER\MONTAJ\355\1G GM 355-L\

P07.2-S03/Rev.2