M21D 71 M 2c

1 ~ 220V 50 Hz

Çalışma Türü / Duty Type	: S1
Koruma Sınıfı / Degree of protection	: IP 55 (TEFC)
Yalıtım Sınıfı Insulation class	: F (155 °C)
Isı Artışı / Temp rise	: Class B (80K)
Yapı Biçimi / Mounting Design	: B35

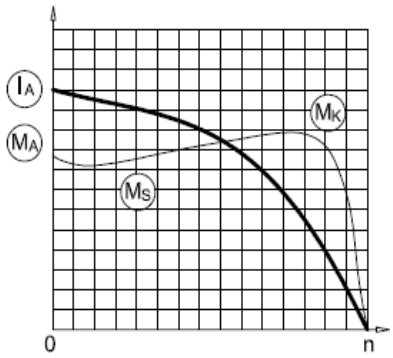

ELEKTRİKSEL TASARIM / ELECTRICAL DESIGN

Çıkış Gücü / Rated output (kW)	: 0,37
Anma Hızı / Rated Speed (rpm)	: 2840
Anma Akımı / Rated current (A)	: 2,50
Anma Momenti / Rated Torque – Mn (Nm)	: 1,25
Kalkış Kondansatör 330 V (µF) / Start Capacitor 330 V (µF)	: -
Daimi Kondasatör 400 V (µF) / Run Capacitor 400 V (µF)	: 15
Güç Faktörü Cos φ / Power factor Cos φ	: 0,96
Verim % / Efficiency %	: 70,0
Eylemsizlik Momenti J $(kg.m^2)$ / Moment of inertia J $(kg.m^2)$	: 0,00028

Kalkış Akımı / Locked rotor Current – Ia (A)		: 10
	Ia / In	: 4,0
Kalkış Momenti / Locked rotor Torque – Ma (Nm)		: 0,9
	Ma / Mn	: 0,70
Devrilme Momenti / Breakdown Torque – Mk (Nm)		: 2,5
	Mk / Mn	: 2,0

MEKANİK TASARIM / MECHANICAL DESIGN

Gövde / Frame	: Alüminyum / Aluminum
Kapaklar / End shields	: Alüminyum / Aluminum
B5 Flanş / B5 Flange	: Alüminyum / Aluminum
Soğutma Fanı / Cooling fan	: Plastik / Plastic
Klemens Kutusu / Terminal box	: Plastik / Plastic
Rakorlar / Cable gland	: M20
Rakor Adedi / No of cable glands	1

Yatak Bilgileri / Bearing Arrangement	Ön Rulman / Drive End	Arka Rulman / Non Drive End
Standart Tasarım / Standard Design :	6202 ZZ	6202 ZZ

Boya / Paint	: RAL 7031 Gri/Grey
Yaklaşık Ağırlık / Approximate weight (kg)	: 6

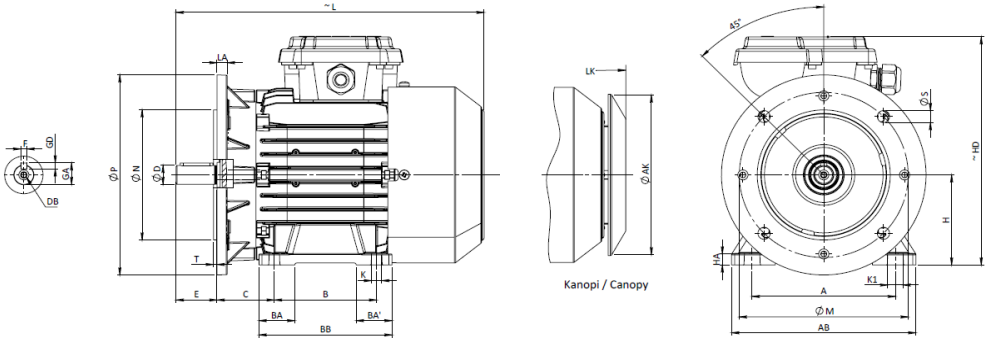

BOYUTLAR / DIMENSIONS																											
Ayaklı ve flanşlı motor boyutları: (Flanş biçimi - DIN EN 50 347) B35 yapı biçiminde / Dimensions of foot and flange mounted motors: (D-Flange form A - DIN EN 50 347) mounting																											
H	HD ~	HA	A	AB	AKØ	KØ	K1	B	B'	BA	BA'	BB	Flanş / Flange No	MØ	NØ	PØ	No	SØ	T	LA	L ~	LK ~	C	E	DB	DØ	GA GC	FxGD FAxGF
71	195	10	112	140	116	7	11	90	-	27	-	108	FF130	130	110	160	4	10	4	10	249	278	45	30	M5	14	16	5X5